متعهد از گذشته تا به امروز

شرکت اطلس ماشین پلیمر فعالیت خود را از سال ۱۳۷۰ در زمینه طراحی و ساخت ماشین های تزریق پلاستیک در مشهد مقدس آغاز منود و طی قریب بیست و اندی سال توانسته است بیش از ۱۵۰۰ دستگاه از محصولات خود را در تمامی نقاط ایران از جمله استانهای خراسان رضوی، شمالی و جنوبی، استان تهران، فارس، اصفهان گلستان، یزد، بوشهر، اراک، شاهرود، آذربایجانهای شرقی و غربی و ... تحویل، نصب و راه اندازی کند.

شرکت با بهره گیری از شبکه گسترده فروش و تنوع در محصولات به نسبت نیاز و سطح توان مشتری توانسته بخش اعظمی از بازار را به خود اختصاص دهد.

شرکت بعد از تحویل ماشین و راه اندازی نیز به مدت ۱۸ ماه گارانتی و ۱۰ سال خدمات پس از فروش مشتری را همراهی کرده تا بتواند رضایت وی را در تمامی مراحل کسب نماید. همچنین به دنبال افزایش کیفیت محصولات و خدمات، این مجموعه موفق به کسب استاندارد ISO 9001 نیز گردیده است.

اهداف شرکت

- جلب رضایت مشتری و پایبندی به جمله (حق با مشتری) است.
- ارائه مشاوره و راهنمایی جهت فروش با توجه به توان بازار و توان خرید مشتری در تمامی سطوح
- بهره گیری از جدیدترین تکنولوژی روز دنیا در طراحی و ساخت ماشین ها
- کنترل کیفیت محصولات در تمامی مراحل تولید
- خدمات و تحویل به موقع ماشین ها

سـری HDJS

سری HDJS از لحاظ مصرف برق و انرژی به میزان ۲۰ تا ۸۰٪ و سرعت و دقت و عملکرد بالا (کمتر از ۰/۰۵ ثانیه) جهت تولید قطعات حساس در مونتاژ و جداره ضخیم که دارای تایم خنک کاری طولانی می باشند مورد استفاده قرار می گیرد.

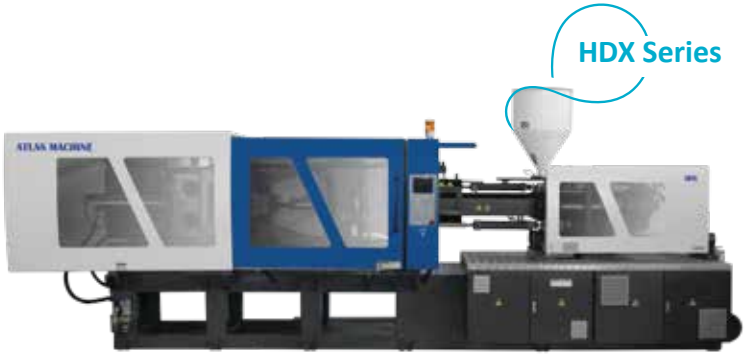

دستگاه های تزریق پلاستیک مجهز به سیستم درایو و سروموتور جهت صرفه جویی در مصرف انرژی با دقت بالا می باشد، در این سری دستگاه ها از سیستم کنترل هوشمند و کاربر پسند جهت دسترسی آسان تر استفاده شده است.

در این سری با بهره گیری از طراحی علمی ـ مکانیکی و استفاده از قطعات هیدرولیکی با برندهای معتبر جهانی ، جهت کیفیت بیشتر محصول استفاده شده است.

سـری HDX با کاربـری عمـودی یکـی از پرفـروش ترین و کارآمـدترین سـری های دستگـاه تزریـق این شرکـت از لحاظ قیمـت و کارایی می باشـد.

این سری در عین سادگی توان تولید بیش از ۹۵٪ از مصنوعات پلاستیکی را دارا می باشد.

• ۲۴ ماه گارانتی

دستگاه پریفرم

در تزریق پریفرم مواد تشکیل دهنده به صورت دانه های بسیار ریزی از پلی اتیلن به نام گرانول پس از گرم شدن به شکل خمیر در آمده و رنگ های مختلف به آن اضافه می شود و با فشار، عمل تزریق در قالب ها صورت می گیرد. از آنجایی که سریع تر از سایر مواد اولیه سرد می شود تغییراتی در ساختار دستگاه ایجاد شده از جمله سیلندر بلند تر و قطر و عمق مارپیچ کمتر، تا سرعت بارگیری افزایش یابد.

HDK Series

این سری از ماشینهای تزریق پلاستیک جهت تولید ظروف جداره نازک طراحی شده است. این نسل از ماشین ها مجهز به دو موتور سروو می باشند که این مزیت موجب می شود قسمت گیره و تزریق ماشین ها همزمان به صورت جداگانه عملیات خود را انجام دهند و این امر ضمن بالا رفتن سرعت خط تولید باعث کاهش چشمگیر مصرف برق می شود . تغییراتی نیز در سیستم مکانیکی این سری از ماشین های تزریق پلاستیک به وجود آمده که از جمله ی آن ها می توان به افزایش فضای بین میل تایبار و همچنین افزایش فشار تزریق جهت تولید ظروف جداره نازک و قالب چند کویته اشاره کرد.

دستگاه تزریق دو رنگ

این ماشین ها با بهره گیری از دو واحد تزریق و کنترل جداگانه قطعاتی با دو رنگ یا دو نوع جنس متفاوت را تولید می کنند. جهت افزایش کیفیت تولید و همچنین صرفه جویی درمصرف انرژی این دستگاه ها به سروو موتور مجهز می باشند. در این نوع از قالب ها یک محصول نیمه نهایی به نام «الف»قالب گیری می شود سپس این محصول «الف» در حالت نیمه جامد نقش ماهیچه را در هنگام تزریق قسمت «ب» ایفا می کند.

این ماشین های تزریق مناسب جهت تولید ظروف تزئینی، قطعات خودرو دسته مسواک، زیره کفش و... می باشد.

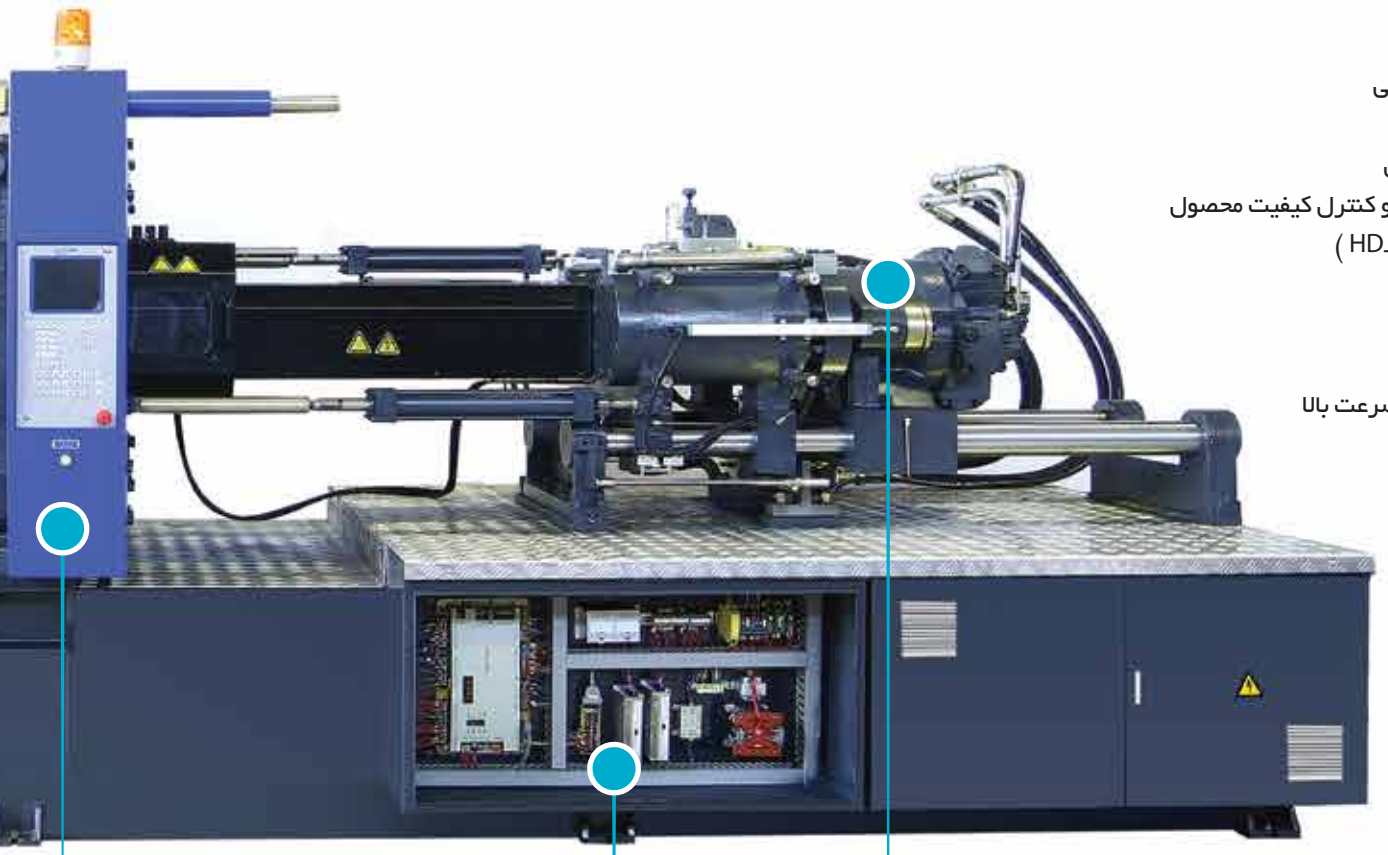

واحد کنترل

- صفحه نمایشگر TFT، ۸ اینچ سری Q8
- قابلیت تغییر زبان سیستم به چند زبان از جمله زبان فارسی و انگلیسی
- سیستم کنترل درجه حرارت PID جهت کنترل دقیق دمای سیلندر
- مجهز به سیستم تست و عملکرد صحیح IO (ورودی و خروجی) دیجیتال
- نمایشگر آنلاین فرآیند عملکرد ماشین در صفحه نمایش جهت بررسی و کنترل کیفیت محصول
- نمایش دمای روغن هیدرولیک مخزن و الکتروموتور درایو(در سری HDJS)
- قابلیت نصب و پشتیبانی ربات
- قابلیت ثبت و ذخیره اطلاعات قالب در حافظه داخلی (۲۰۰ عدد)
- قابلیت مشاهده و گزارش گیری آمار تولید و خطاهای سیستم
- سیستم کنترل، تجهیز شده به دو عدد CPU به منظور کنترل دقیق و سرعت بالا

واحد تزریق

- سیستم تزریق متعادل مجهز به دو سیلندر
- سیستم تزریق چند مرحله ای
- کنترل وزن تزریق توسط خط کش با دقت ۰/۲ میلی متر
- مجهز به درب محافظ تزریق
- قابلیت کنترل و عملکرد تزریق در سه حالت محل، زمان، فشار
- انتخاب نوع و ابعاد سیلندر متناسب با نیاز مشتری
- مجهز به سیستم بارگیری قبل تزریق
- قابلیت تنظیم و کنترل تراکم مواد گیری
- هیدروموتور با کارایی و گشتاور بالا

تابلو برق PLC و صفحه نمایشگر LCD

سیستم کنترل این واحد از معتبرترین و کارآمدترین سیستم های کنترل در ماشین های تزریق است که سبب کارایی بالا و ارتباط ایده آل بین ماشین و اپراتور را فراهم می کند. به منظور عدم تداخل هرگونه نویز در سیستم کنترل قسمت الکتریکی و الکترونیکی به صورت جداگانه مونتاژ شده است.

سیستم هیدرولیک

طراحی ویژه مدار سیستم هیدرولیک سبب کاهش مصرف انرژی و ثبات و پایداری در عملکرد سیستم می شود.

واحد گیره

- سیستم قفل گیره در پنج نقطه با مفصل های دوبل
- کنترل دقیق حرکت گیره توسط خط کش های الکترونیکی با دقت ۰/۲ میلی متر
- استفاده از کفشک های قابل تنظیم جهت بالا رفتن عمر میل تایبار و بوش های صفحه
- سیستم حفاظت قالب با دقت بالا
- میل تایبار با پوشش کرم سخت و ضریب کشش بالا
- حفاظت الکتریکی، هیدرولیکی و مکانیکی درب ها جهت کارکردی ایمن و مطمئن
- مجهز به سیستم پران هیدرولیکی و و پنوماتیکی جهت کارایی بهتر
- مجهز به شیر سنبه کش با قابلیت کنترل ۸ ماهیچه
- مجهز به آب نمای قالب با قابلیت نمایش دما و فشار آب
- قابلیت انجام پران در سه حالت شمارش، ویبره و ایست

واحد هیدرولیک

- استفاده از شیر پروپرشنال جهت کنترل دقیق و سریع فشار و سرعت عملکرد دستگاه
- طراحی مناسب مدار هیدرولیک جهت دسترسی آسان به المان ها
- مدار هیدرولیک با کارایی بالا و صدای کم
- مجهز به آلارم دمای روغن و کنترل سطح روغن
- هیدروموتور پیستونی با گشتاور بالا و صدای کم

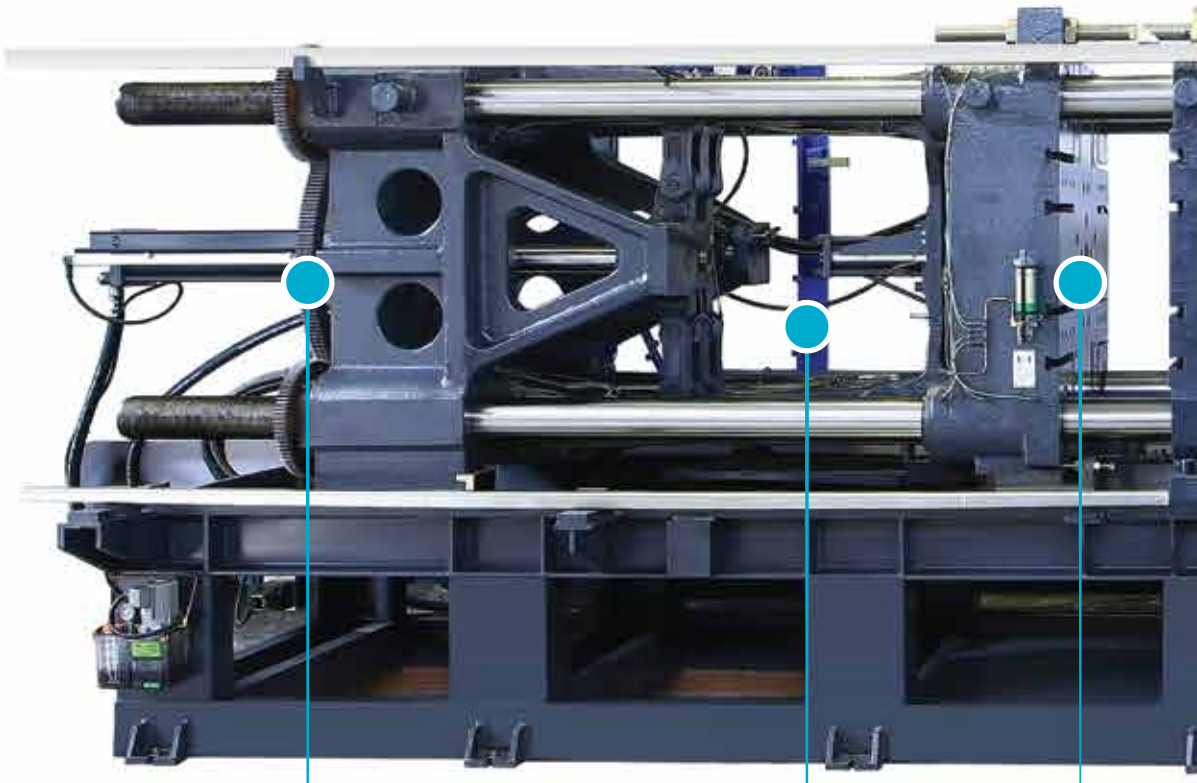

صفحات گیره

صفحات گیره دارای شیار T جهت سهولت تعویض قالب می باشد و همچنین سطح صفحه ها در تمامی تناژ توسط سنگ مغناطیسی صیقل داده شده، که باعث بالا رفتن عمر قالب می شود.

سیستم داخلی گیره

سیستم بازویی ۵ مفصله، سرعت و عملکرد بالا و فشار مناسب، جهت قطعات پرفشار را اعمال می کند. سیستم روغنکاری این واحد خودکار و دارای هشدار میزان روغن می باشد که باعث طولانی شدن عمر گیره می شود.

سیستم گیربکس

این سیستم قابلیت تنظیم اتومات ارتفاع قالب متناسب با میزان فشار تنظیم شده را دارا می باشد .

نمودار منحنی مقایسه مصرف انرژی

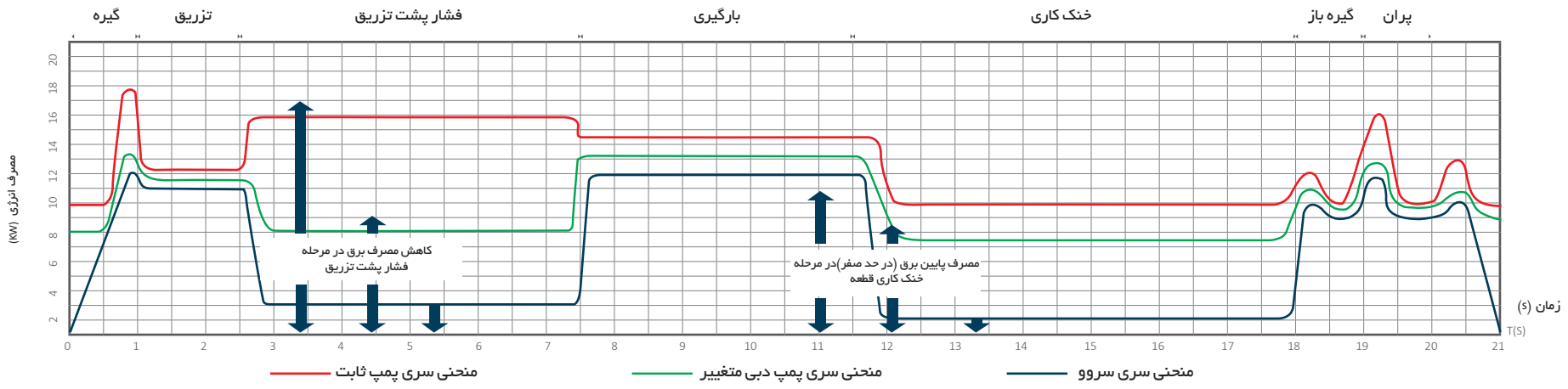

نمونه مقایسه مصرف انرژی

مواد مصرفی: PMMA ⟶ قالب: لنز چراغ ⟶ تعداد ضرب: ۱۰۰ ⟶

مدل دستگاه	میانگین فشار (Bar)	زمان سیکل (S)	درصد خطا در تزریق (%)	مقایسه مصرف برق در یک سیکل کاری ۳ ساعته (h/kw)
HDX88	≤ 1.6	12.9	7.6	17
HDJL88	≤ 2	14.6	15	11.4
HDJS88	≤ 1	12.3	2.5	8.9

مزایای سری HDJS سروو ماشین

صرفه جویی در برق و انرژی :

سری سروو در مقایسه با پمپ ثابت می تواند بین ۲۰ تا ۸۰ درصد در مصرف برق و انرژی به صورت قابل توجهی صرفه جویی کند.

تولید محصولاتی یکنواخت:

سری سروو به دلیل دارا بودن سیستم کنترل مدار بسته و فشار،سرعت و دقت بالا به نسبت سری های پمپ ثابت می تواند محصولاتی یکنواخت و یک شکل را تولید نموده و از تغییر شکل قطعه در طول مدت تولید آن جلوگیری کند.

پاسخ سریع:

سروو موتور و درایو کنترل ۵۰ ٪ سریع تر از دیگر سری ها به تمامی فرمان ها پاسخی سریع و دقیق می دهد.

نرم و بی صدا:

کارکردی بسیار نرم و بی صدا، به ویژه در سرعت پایین.

دمای روغن ثابت:

مدیریت استفاده از مصرف روغن در سری های سروو موجب ثبات دمای روغن می شود و در نتیجه نیازی به مصرف بیش از حد آب جهت خنک کاری روغن نیست.

۲~۳

۲ الی ۳ برابر افزایش طول عمر

<80%

در مقایسه با مدل های قدیمی تا ۸۰٪
مصرف انرژی کاهش یافته است

HDX Series High Precision Servo Energy-Saving Injection Machine Technical Parameters

مشخصات فنی سری HDX

Model		Unit	HDX50		HDX78			HDX88		
Injection Unit			A	B	A	B	C	A	B	C
Screw Diameter	قطر مارپیچ	mm	26	30	34	36	40	35	38	40
Screw L/D Ratio	نسبت طول به قطر مارپیچ	L/D	20.9	18.1	21.2	20	18	20.5	19	18
Injection Volume	حجم تزریق	cm^3	55	73	110	125	154	144	170	188
Shot Weight	وزن تزریق	g	50	66	100	114	140	131	155	171
Injection Pressure	فشار تزریق	Mpa	190	142	180	160	130	194	165	149
Clamping Unit										
Clamping Force	تناژگیره	KN	500		780			880		
Opening Stroke	کورس باز شدن گیره	mm	260		300			320		
Space Between Tie-Bars	فاصله بین میله های راهنما	mm	285x285		330x330			365x365		
Mould Thickness(Min-Max)	ضخامت قالب	mm	100-285		150-300			150-360		
Hydraulic Ejection	تناژپران	KN	20		25			38		
Ejector Stroke	کورس پران	mm	65		80			100		
General										
System Pressure	فشار پمپ	Mpa	16		16			16		
Motor Power	قدرت الکتروموتور	KW	7.5		9			11		
Heater	توان المنت ها	KW	4.6		6.5			6.5		
Machine Dimension	ابعاد دستگاه	m	3.4x1.1x1.6		4.0x1.1x1.8			4.1x1.1x1.9		
Machine Weight	وزن دستگاه	t	1.5		2.5			2.8		
Mold Location Recess Diameters	قطر رینگ مرکز قالب	mm	Ø100		Ø100			Ø 125		
Nozzle Radius	شعاع نازل	mm	SR10		SR10			SR10		
Oil Capacity	حجم باک روغن	Lit	130		195			195		

HDX50

صفحه متحرک/صفحه ثابت/ابعاد دستگاه

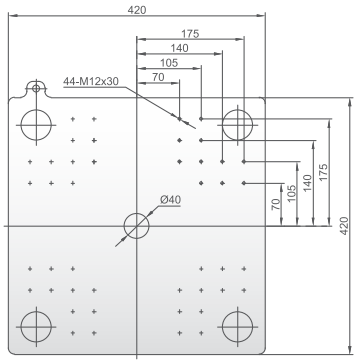

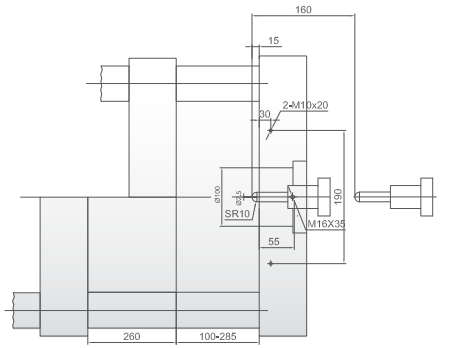

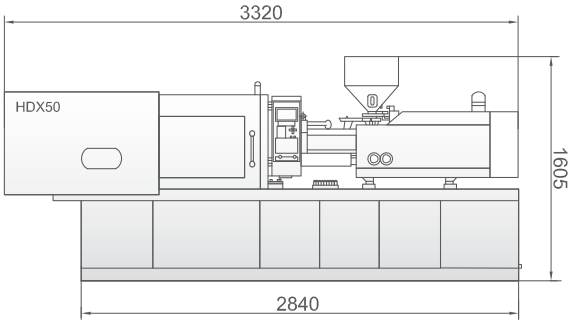

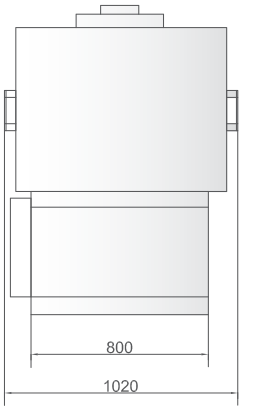

HDX78

صفحه متحرک/صفحه ثابت/ابعاد دستگاه

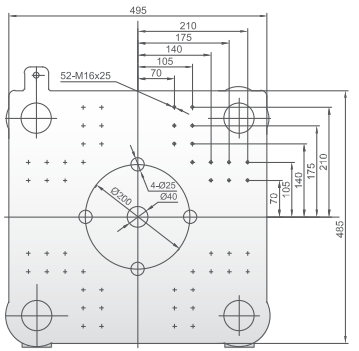

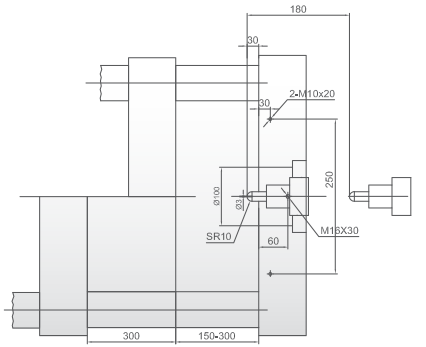

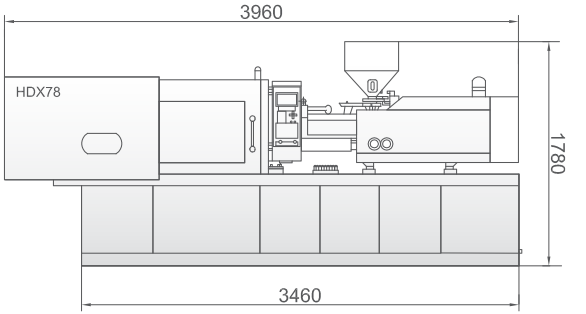

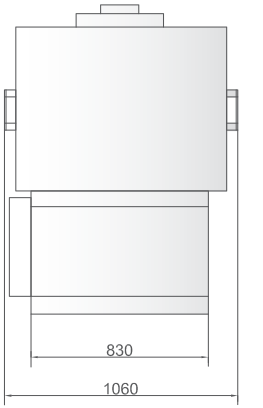

HDX88

صفحه متحرک/صفحه ثابت/ابعاد دستگاه

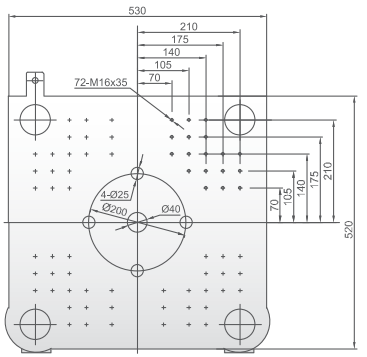

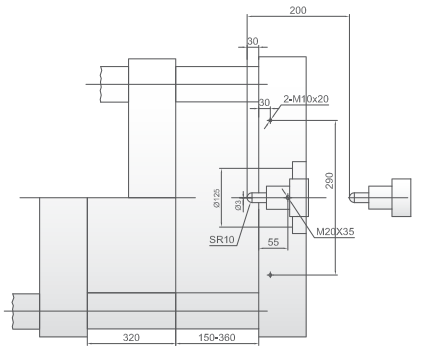

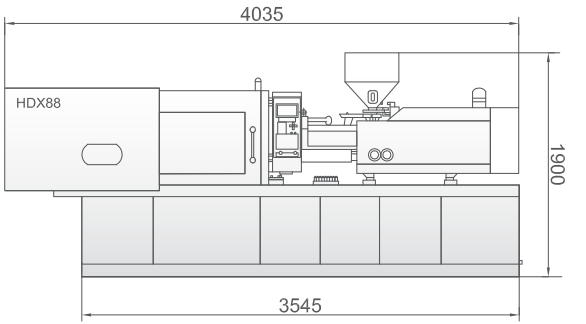

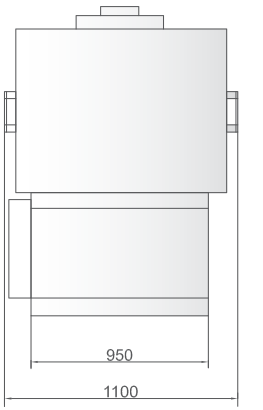

HDX Series High Precision Servo Energy-Saving Injection Machine Technical Parameters

مشخصات فنی سری HDX

Model		Unit	HDX128			HDX168			HDX208		
Injection Unit			A	B	C	A	B	C	A	B	C
Screw Diameter	قطر مارپیچ	mm	38	40	43	40	45	48	45	50	55
Screw L/D Ratio	نسبت طول به قطر مارپیچ	L/D	21.1	20	18.6	22.5	20.3	19	23.1	20.6	18.7
Injection Volume	حجم تزریق	cm^3	181	201	232	251	318	362	374	461	558
Shot Weight	وزن تزریق	g	165	183	211	229	289	329	340	420	508
Injection Pressure	فشار تزریق	Mpa	177	160	138	202	159	140	210	170	141
Clamping Unit											
Clamping Force	تناژگیره	KN	1280			1680			2080		
Opening Stroke	کورس باز شدن گیره	mm	360			420			475		
Space Between Tie-Bars	فاصله بین میله های راهنما	mm	410x410			455x455			515x515		
Mould Thickness(Min-Max)	ضخامت قالب	mm	150-430			180-500			200-520		
Hydraulic Ejection	تناژپران	KN	38			45			62		
Ejector Stroke	کورس پران	mm	130			140			165		
General											
System Pressure	فشار پمپ	Mpa	16			16			16		
Motor Power	قدرت الکتروموتور	KW	13			15			18.5		
Heater	توان المنت ها	KW	8.5			10			16		
Machine Dimension	ابعاد دستگاه	m	4.6x1.2x1.9			5.2x1.3x2.1			5.8x1.5x2.2		
Machine Weight	وزن دستگاه	t	3.8			4.8			6.6		
Mold Location Recess Diameters	قطر رینگ مرکز قالب	mm	Ø125			Ø125			Ø160		
Nozzle Radius	شعاع نازل	mm	SR10			SR15			SR15		
Oil Capacity	حجم باک روغن	Lit	245			315			360		

HDX128

صفحه متحرک/صفحه ثابت/ابعاد دستگاه

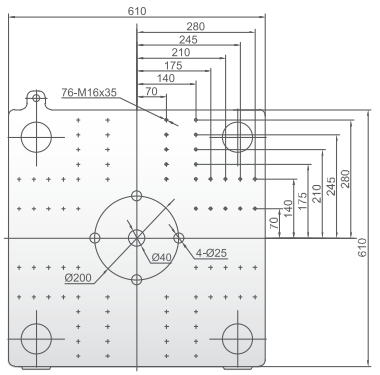

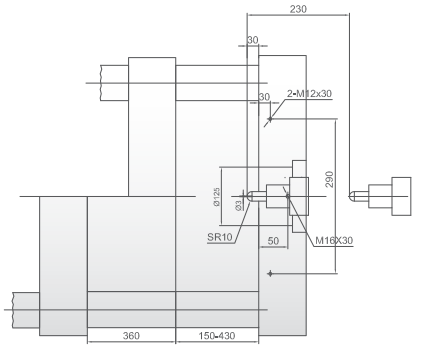

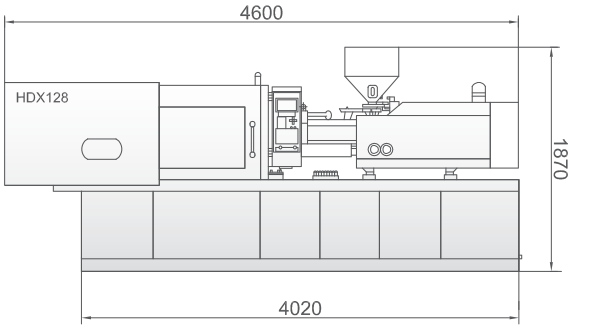

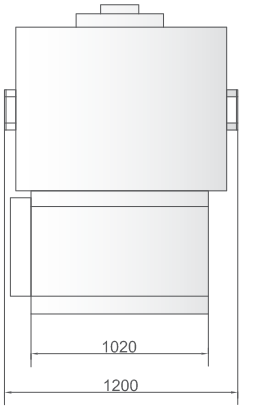

HDX168

صفحه متحرک/صفحه ثابت/ابعاد دستگاه

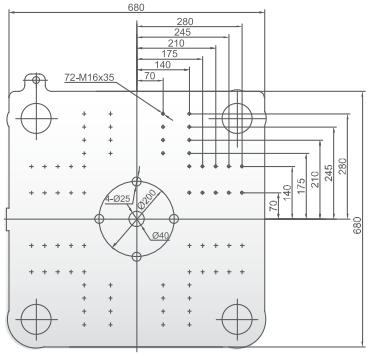

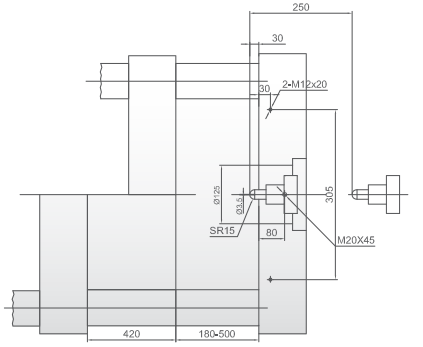

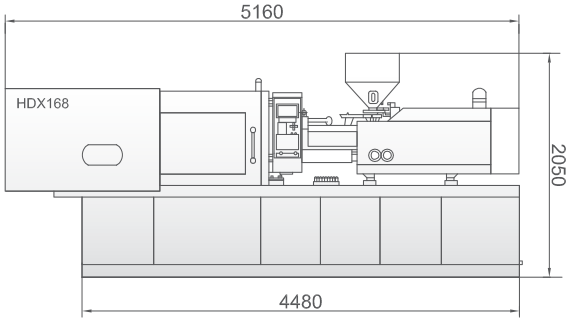

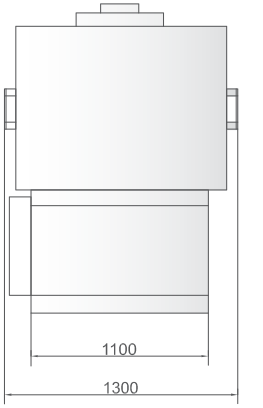

HDX208

صفحه متحرک/صفحه ثابت/ابعاد دستگاه

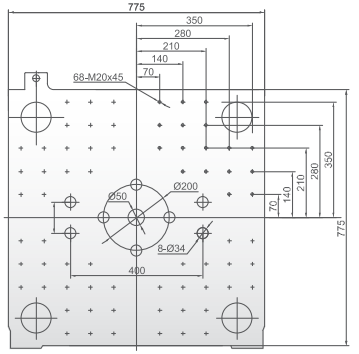

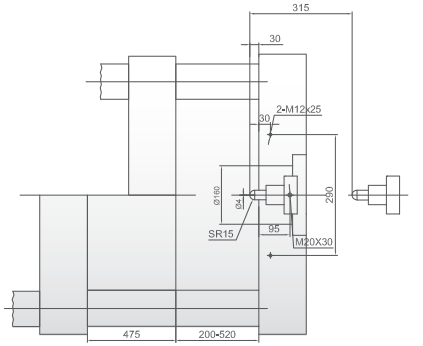

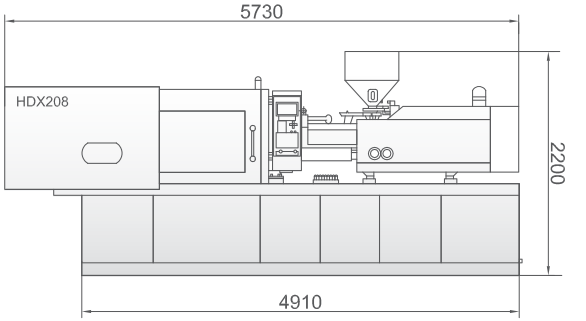

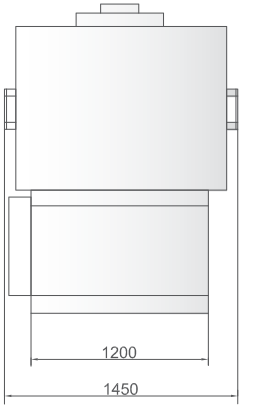

HDX Series High Precision Servo Energy-Saving Injection Machine Technical Parameters

مشخصات فنی سری HDX

Model		Unit	HDX258			HDX288			HDX328		
Injection Unit			A	B	C	A	B	C	A	B	C
Screw Diameter	قطر مارپیچ	mm	55	60	65	60	65	67	60	67	70
Screw L/D Ratio	نسبت طول به قطر مارپیچ	L/D	21.5	19.7	18.2	21.7	20	19.4	22.9	21	20.1
Injection Volume	حجم تزریق	cm^3	582	692	813	686	805	856	740	923	1008
Shot Weight	وزن تزریق	g	529	630	739	624	733	779	674	840	917
Injection Pressure	فشار تزریق	Mpa	184	155	132	190	162	152	213	171	157
Clamping Unit											
Clamping Force	تناژگیره	KN	2580			2880			3280		
Opening Stroke	کورس باز شدن گیره	mm	545			610			660		
Space Between Tie-Bars	فاصله بین میله های راهنما	mm	575x575			610x610			660x660		
Mould Thickness(Min-Max)	ضخامت قالب	mm	220-580			220-630			250-660		
Hydraulic Ejection	تناژپران	KN	62			70			80		
Ejector Stroke	کورس پران	mm	165			165			170		
General											
System Pressure	فشار پمپ	Mpa	16			16			16		
Motor Power	قدرت الکتروموتور	KW	22			26			30		
Heater	توان المنت ها	KW	18			18			21		
Machine Dimension	ابعاد دستگاه	m	6.2x1.5x2.2			6.6x1.6x2.4			6.8x1.7x2.6		
Machine Weight	وزن دستگاه	t	7.8			8.5			9.8		
Mold Location Recess Diameters	قطر رینگ مرکز قالب	mm	Ø160			Ø160			Ø160		
Nozzle Radius	شعاع نازل	mm	SR15			SR15			SR15		
Oil Capacity	حجم باک روغن	Lit	420			520			545		

HDX258

صفحه متحرک/صفحه ثابت/ابعاد دستگاه

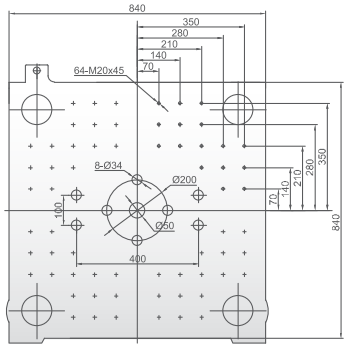

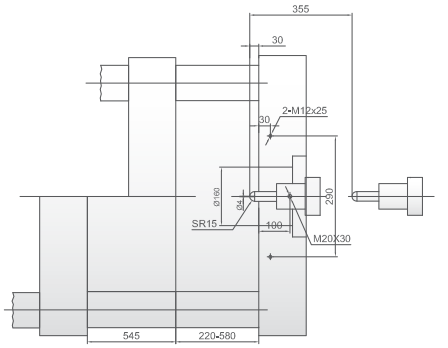

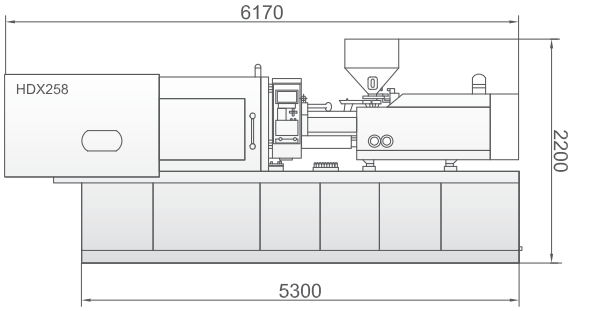

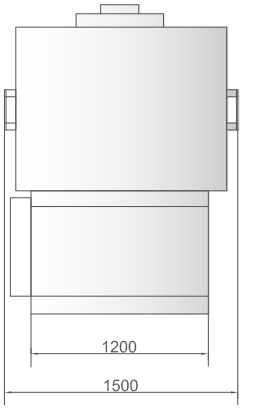

HDX288

صفحه متحرک/صفحه ثابت/ابعاد دستگاه

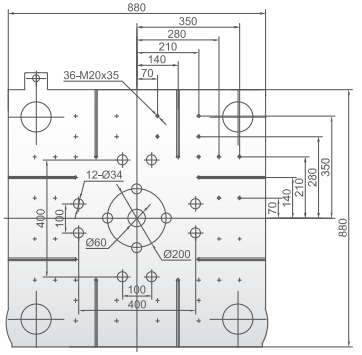

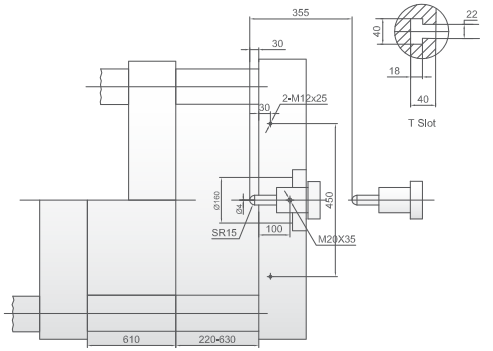

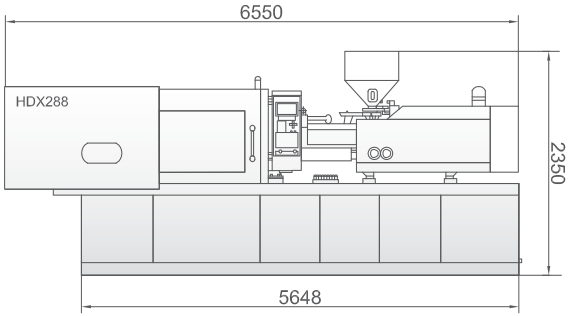

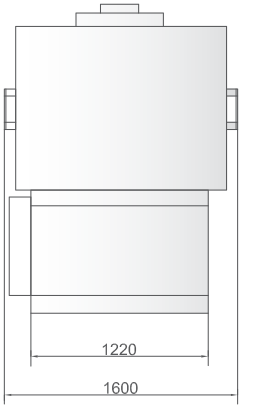

HDX328

صفحه متحرک/صفحه ثابت/ابعاد دستگاه

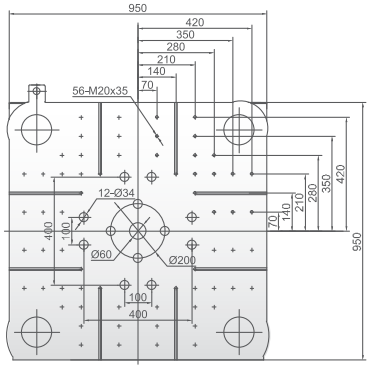

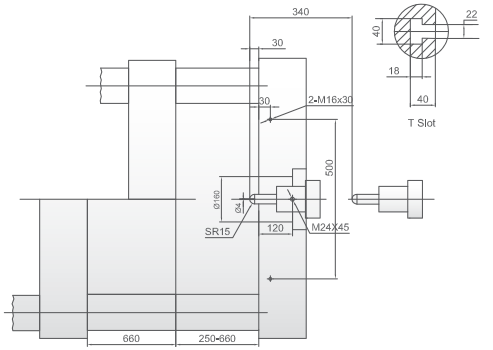

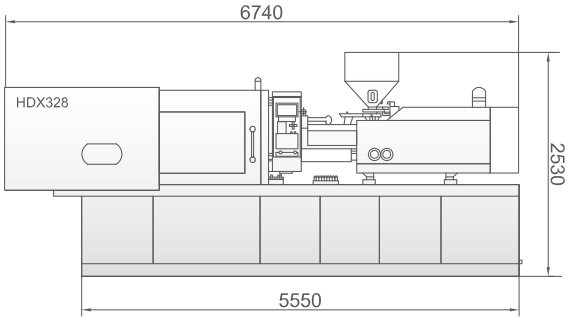

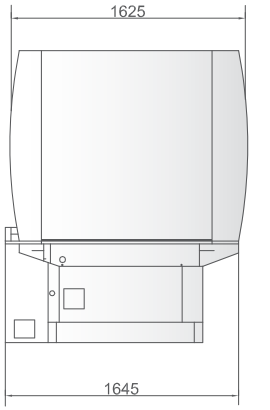

HDX Series High Precision Servo Energy-Saving Injection Machine Technical Parameters

مشخصات فنی سری HDX

Model		Unit	HDX388			HDX438			HDX538		
Injection Unit			A	B	C	A	B	C	A	B	C
Screw Diameter	قطر مارپیچ	mm	70	75	80	75	80	83	80	85	90
Screw L/D Ratio	نسبت طول به قطر مارپیچ	L/D	20.1	18.8	17.6	22.5	21.1	20.3	21.1	19.9	18.8
Injection Volume	حجم تزریق	cm^3	1242	1426	1623	1634	1860	2002	2069	2336	2619
Shot Weight	وزن تزریق	g	1131	1298	1477	1488	1693	1822	1883	2126	2383
Injection Pressure	فشار تزریق	Mpa	180	156	138	180	158	147	178	158	141
Clamping Unit											
Clamping Force	تناژگیره	KN	3880			4380			5380		
Opening Stroke	کورس باز شدن گیره	mm	665			720			780		
Space Between Tie-Bars	فاصله بین میله های راهنما	mm	720x720			765x765			810x810		
Mould Thickness(Min-Max)	ضخامت قالب	mm	250-750			300-780			300-800		
Hydraulic Ejection	تناژپران	KN	102			125			152		
Ejector Stroke	کورس پران	mm	200			200			220		
General											
System Pressure	فشار پمپ	Mpa	16			16			16		
Motor Power	قدرت الکتروموتور	KW	37			41			55		
Heater	توان المنت ها	KW	24			25			27		
Machine Dimension	ابعاد دستگاه	m	7.3x1.9x2.7			8.0x2.0x2.2			8.4x2.1x2.3		
Machine Weight	وزن دستگاه	t	13.5			15			18		
Mold Location Recess Diameters	قطر رینگ مرکز قالب	mm	Ø160			Ø200			Ø200		
Nozzle Radius	شعاع نازل	mm	SR15			SR15			SR15		
Oil Capacity	حجم باک روغن	Lit	725			850			960		

HDX388

صفحه متحرک/صفحه ثابت/ابعاد دستگاه

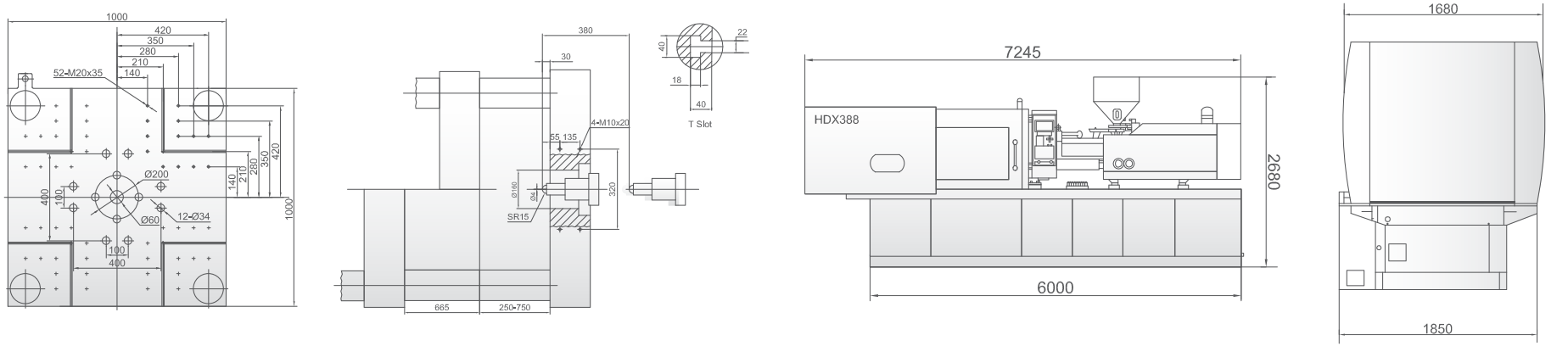

HDX438

صفحه متحرک/صفحه ثابت/ابعاد دستگاه

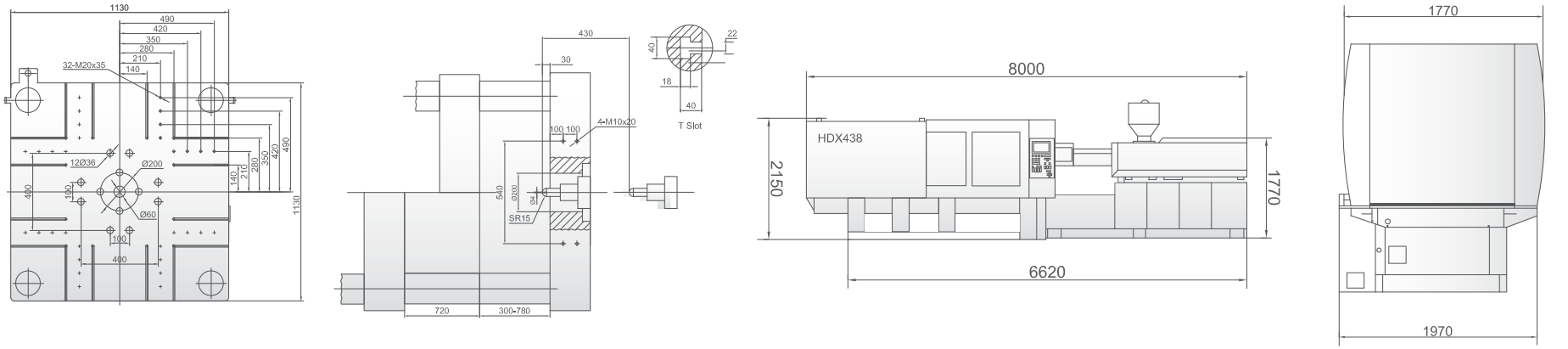

HDX538

صفحه متحرک/صفحه ثابت/ابعاد دستگاه

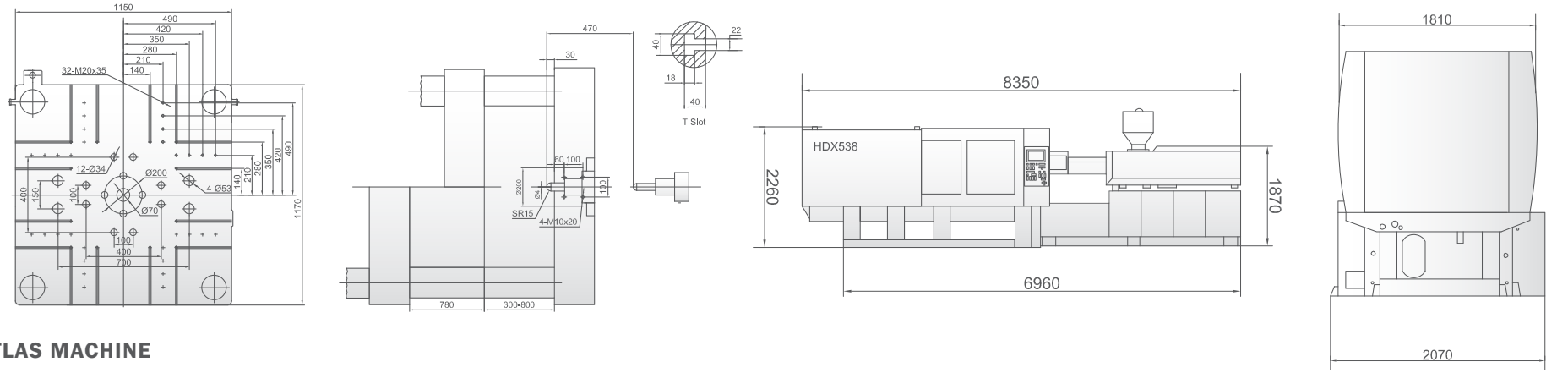

HDX Series High Precision Servo Energy-Saving Injection Machine Technical Parameters

مشخصات فنی سری HDX

Model		Unit	HDX588			HDX658			HDX768		
Injection Unit			A	B	C	A	B	C	A	B	C
Screw Diameter	قطر مارپیچ	mm	80	85	90	85	90	95	95	98	102
Screw L/D Ratio	نسبت طول به قطر مارپیچ	L/D	21.1	19.9	18.8	21.2	20	19	20	19.3	18.6
Injection Volume	حجم تزریق	cm^3	2211	2496	2798	2485	2786	3105	3130	3332	3610
Shot Weight	وزن تزریق	g	2012	2271	2546	2261	2535	2826	2851	3032	3285
Injection Pressure	فشار تزریق	Mpa	178	158	141	182	163	146	172	162	149
Clamping Unit											
Clamping Force	تناژگیره	KN	5880			6580			7680		
Opening Stroke	کورس باز شدن گیره	mm	870			920			970		
Space Between Tie-Bars	فاصله بین میله های راهنما	mm	865x865			915x915			960x950		
Mould Thickness(Min-Max)	ضخامت قالب	mm	330-850			350-860			380x940		
Hydraulic Ejection	تناژپران	KN	152			152			180		
Ejector Stroke	کورس پران	mm	220			250			260		
General											
System Pressure	فشار پمپ	Mpa	16			16			16		
Motor Power	قدرت الکتروموتور	KW	55			30+30			30+41		
Heater	توان المنت ها	KW	30			34			49		
Machine Dimension	ابعاد دستگاه	m	9.0x2.1x2.3			9.3x2.3x2.4			9.3x2.5x2.2		
Machine Weight	وزن دستگاه	t	24			28			35		
Mold Location Recess Diameters	قطر رینگ مرکز قالب	mm	Ø200			Ø200			Ø200		
Nozzle Radius	شعاع نازل	mm	SR15			SR15			SR15		
Oil Capacity	حجم باک روغن	Lit	1005			1280			1315		

HDX588

صفحه متحرک/صفحه ثابت/ابعاد دستگاه

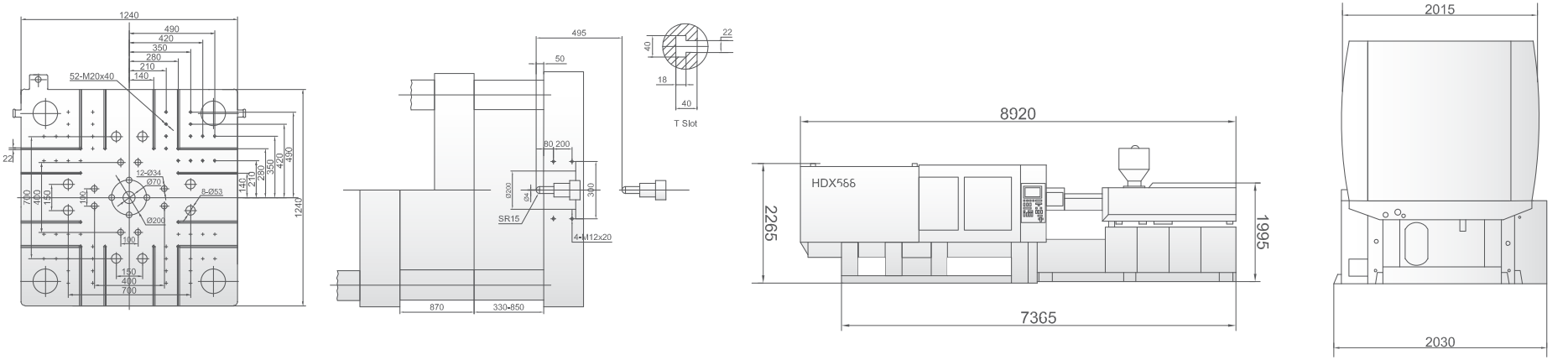

HDX658

صفحه متحرک/صفحه ثابت/ابعاد دستگاه

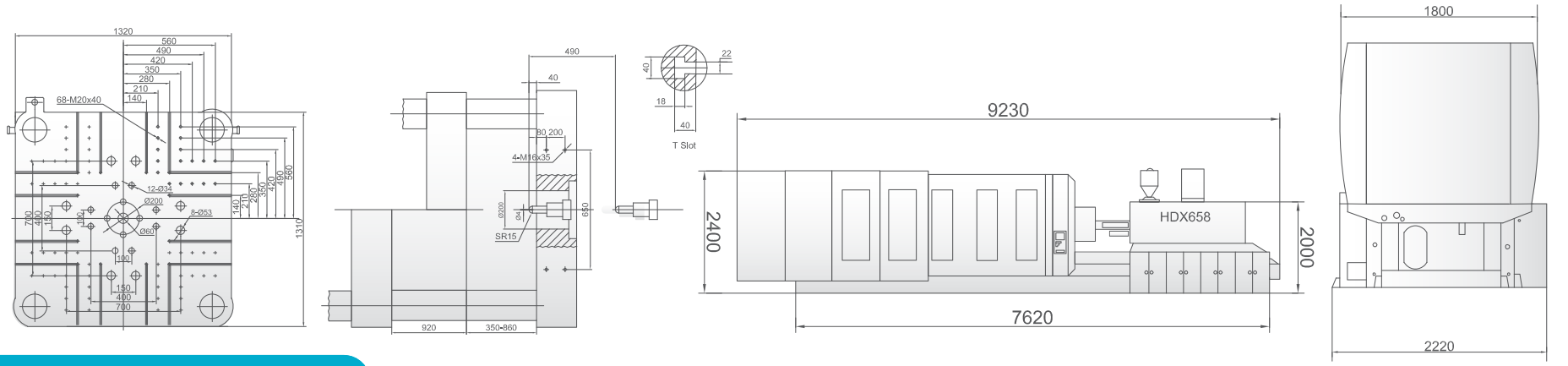

HDX768

صفحه متحرک/صفحه ثابت/ابعاد دستگاه

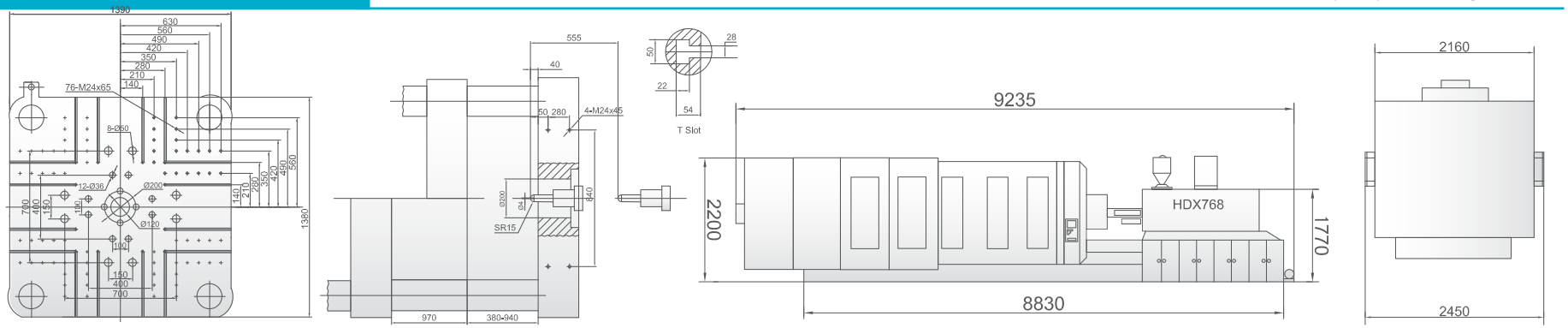

HDX Series High Precision Servo Energy-Saving Injection Machine Technical Parameters

مشخصات فنی سری HDX

Model		Unit	HDX880			HDX1100			HDX1250		
Injection Unit			A	B	C	A	B	C	A	B	C
Screw Diameter	قطر مارپیچ	mm	100	107	110	110	120	130	120	130	140
Screw L/D Ratio	نسبت طول به قطر مارپیچ	L/D	21.2	19.8	19.3	22	20.2	18.6	24.2	22.3	20.7
Injection Volume	حجم تزریق	cm^3	3848	4395	4656	4942	5881	6902	6556	7694	8923
Shot Weight	وزن تزریق	g	3500	4000	4237	4497	5350	6280	5966	7002	8120
Injection Pressure	فشار تزریق	Mpa	184	161	152	184	155	132	178	152	131
Clamping Unit											
Clamping Force	تناژگیره	KN	8800			11000			12500		
Opening Stroke	کورس باز شدن گیره	mm	1000			1220			1300		
Space Between Tie-Bars	فاصله بین میله های راهنما	mm	1090x1030			1160x1160			1260x1260		
Mould Thickness(Min-Max)	ضخامت قالب	mm	400 - 1100			500-1250			550-1300		
Hydraulic Ejection	تناژپران	KN	246			282.6			282.6		
Ejector Stroke	کورس پران	mm	290			325			350		
General											
System Pressure	فشار پمپ	Mpa	16			16			16		
Motor Power	قدرت الکتروموتور	KW	41+41			45x2			55x2		
Heater	توان المنت ها	KW	56			58			78.3		
Machine Dimension	ابعاد دستگاه	m	11.3x2.7x2.6			12.7x2.8x2.8			13.5x3.1x.2.9		
Machine Weight	وزن دستگاه	t	48			60			70		
Mold Location Recess Diameters	قطر رینگ مرکز قالب	mm	Ø250			Ø250			Ø250		
Nozzle Radius	شعاع نازل	mm	SR15			SR20			SR20		
Oil Capacity	حجم باک روغن	Lit	1640			2130			2195		

HDX880

صفحه متحرک/صفحه ثابت/ابعاد دستگاه

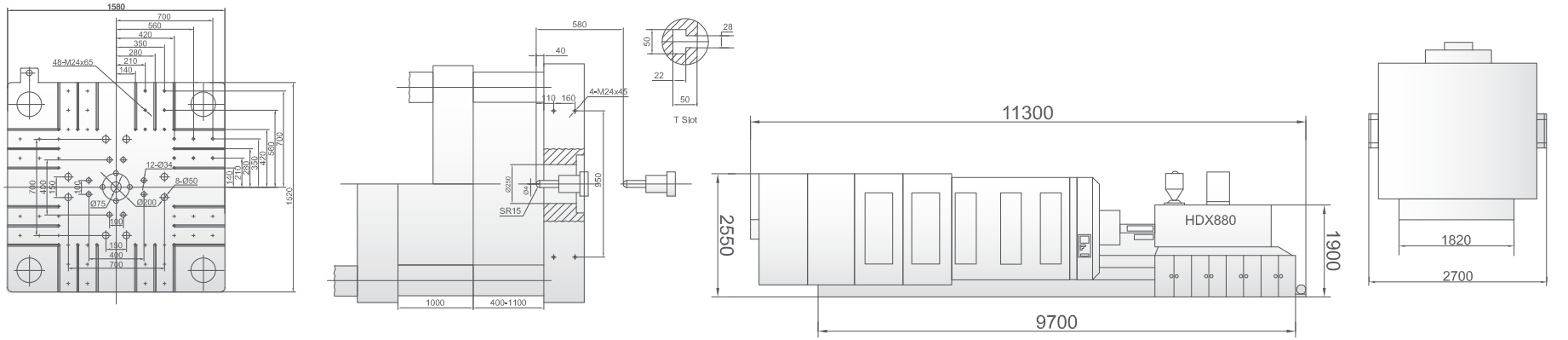

HDX1100

صفحه متحرک/صفحه ثابت/ابعاد دستگاه

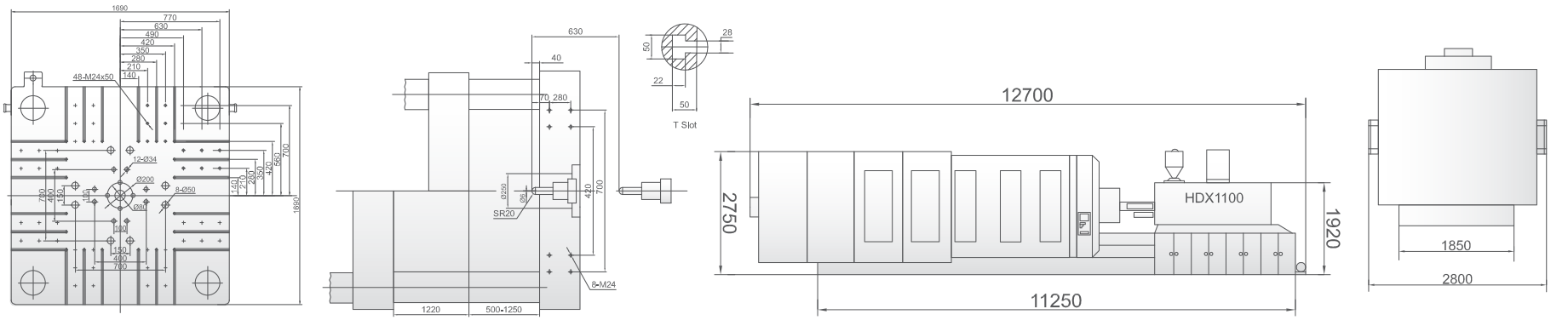

HDX1250

صفحه متحرک/صفحه ثابت/ابعاد دستگاه

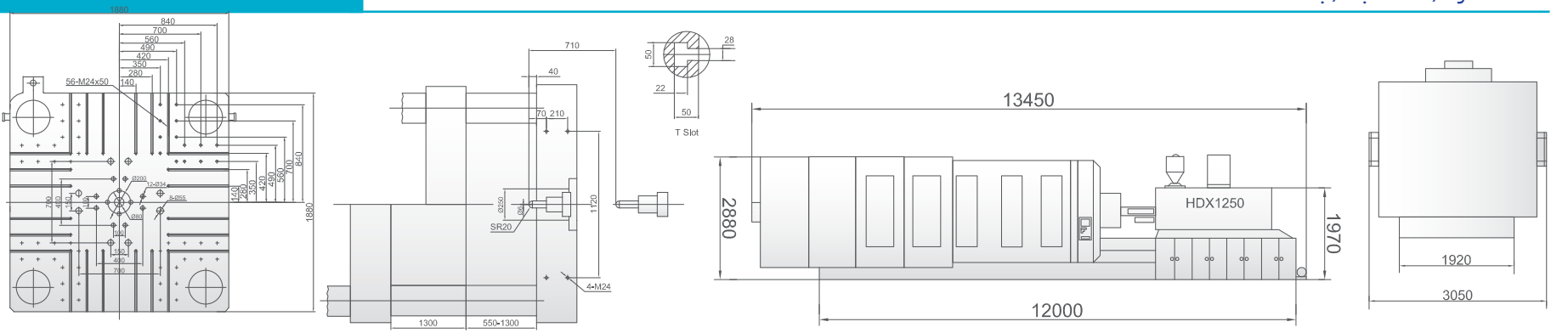

HDX Series High Precision Servo Energy-Saving Injection Machine Technical Parameters

مشخصات فنی سری HDX

Model		Unit	HDX1400			HDX1600			HDX2000 I		
Injection Unit			A	B	C	A	B	C	A	B	C
Screw Diameter	قطر مارپیچ	mm	120	130	140	130	140	150	140	150	160
Screw L/D Ratio	نسبت طول به قطر مارپیچ	L/D	24.2	22.3	20.7	24	22.3	20.8	22.4	20.9	19.6
Injection Volume	حجم تزریق	cm^3	6556	7694	8923	8424	9770	11215	11083	12723	14476
Shot Weight	وزن تزریق	g	5966	7002	8120	7666	8890	10206	10085	11578	13174
Injection Pressure	فشار تزریق	Mpa	178	152	131	163	140	122	154	135	120
Clamping Unit											
Clamping Force	تناژگیره	KN	14000			16000			20000		
Opening Stroke	کورس باز شدن گیره	mm	1500			1600			1680		
Space Between Tie-Bars	فاصله بین میله های راهنما	mm	1450x1350			1550x1430			1650x1550		
Mould Thickness(Min-Max)	ضخامت قالب	mm	700-1400			700-1500			700-1600		
Hydraulic Ejection	تناژپران	KN	282.6			342			406.9		
Ejector Stroke	کورس پران	mm	350			400			450		
General											
System Pressure	فشار پمپ	Mpa	16			16			16		
Motor Power	قدرت الکتروموتور	KW	55x2			45x3			55+55+55		
Heater	توان المنت ها	KW	78.3			87.4			95		
Machine Dimension	ابعاد دستگاه	m	14.4x3.2x3.1			14.9x3.4x3.2			15.3x3.6x3.4		
Machine Weight	وزن دستگاه	t	87			110			148		
Mold Location Recess Diameters	قطر رینگ مرکز قالب	mm	Ø315			Ø315			Ø315		
Nozzle Radius	شعاع نازل	mm	SR20			SR20			SR20		
Oil Capacity	حجم باک روغن	Lit	2500			3095			3955		

HDX1400

صفحه متحرک/صفحه ثابت/ابعاد دستگاه

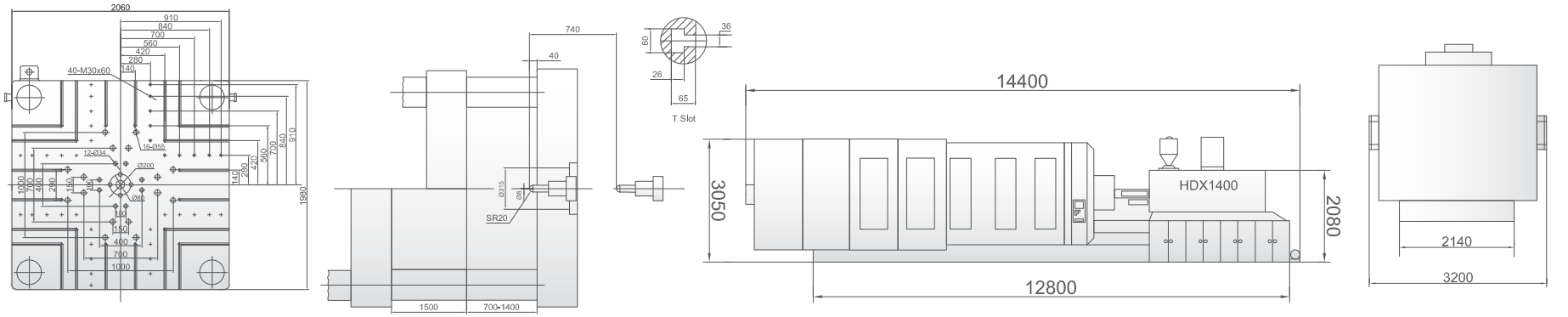

HDX1600

صفحه متحرک/صفحه ثابت/ابعاد دستگاه

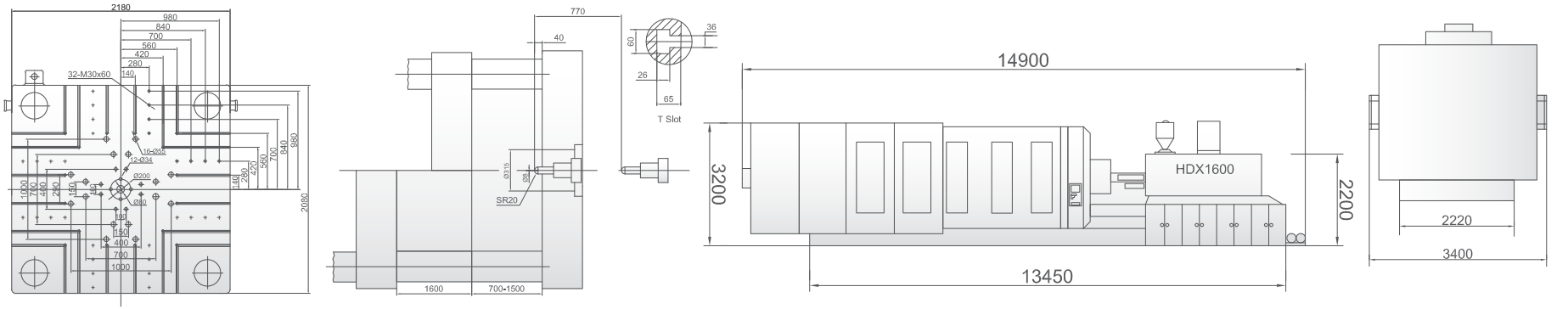

HDX2000 I

صفحه متحرک/صفحه ثابت/ابعاد دستگاه

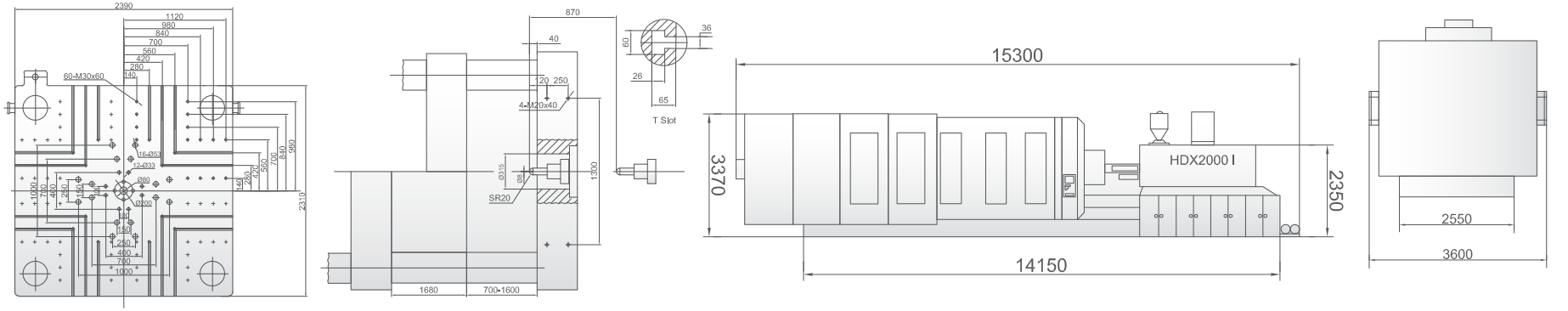

HDX Series High Precision Servo Energy-Saving Injection Machine Technical Parameters

مشخصات فنی سری HDX

Model		Unit	HDX2000 II	HDX2500	HDX2800
Injection Unit			A	A	A
Screw Diameter	قطر مارپیچ	mm	180	185	200
Screw L/D Ratio	نسبت طول به قطر مارپیچ	L/D	20	20	20
Injection Volume	حجم تزریق	cm^3	24798	28493	33301
Shot Weight	وزن تزریق	g	22566	25929	30304
Injection Pressure	فشار تزریق	Mpa	118	146	139
Clamping Unit					
Clamping Force	تناژگیره	KN	20000	25000	28000
Opening Stroke	کورس باز شدن گیره	mm	1680	1850	2000
Space Between Tie-Bars	فاصله بین میله های راهنما	mm	1650x1550	1820x1720	1960x1850
Mould Thickness(Min-Max)	ضخامت قالب	mm	700-1600	700-1800	800-1850
Hydraulic Ejection	تناژپران	KN	406.9	565	565
Ejector Stroke	کورس پران	mm	450	480	480
General					
System Pressure	فشار پمپ	Mpa	16	16	16
Motor Power	قدرت الکتروموتور	KW	55+55+55	55x4	55x4
Heater	توان المنت ها	KW	104	140	149.2
Machine Dimension	ابعاد دستگاه	m	17.0x3.6x3.4	19.0x3.9x3.6	20.5x4.0x4.0
Machine Weight	وزن دستگاه	t	150	185	205 / 210
Mold Location Recess Diameters	قطر رینگ مرکز قالب	mm	Ø315	Ø315	Ø315
Nozzle Radius	شعاع نازل	mm	SR20	SR30	SR30
Oil Capacity	حجم باک روغن	Lit	3955	6850	6850

HDX2000 II

صفحه متحرک/صفحه ثابت/ابعاد دستگاه

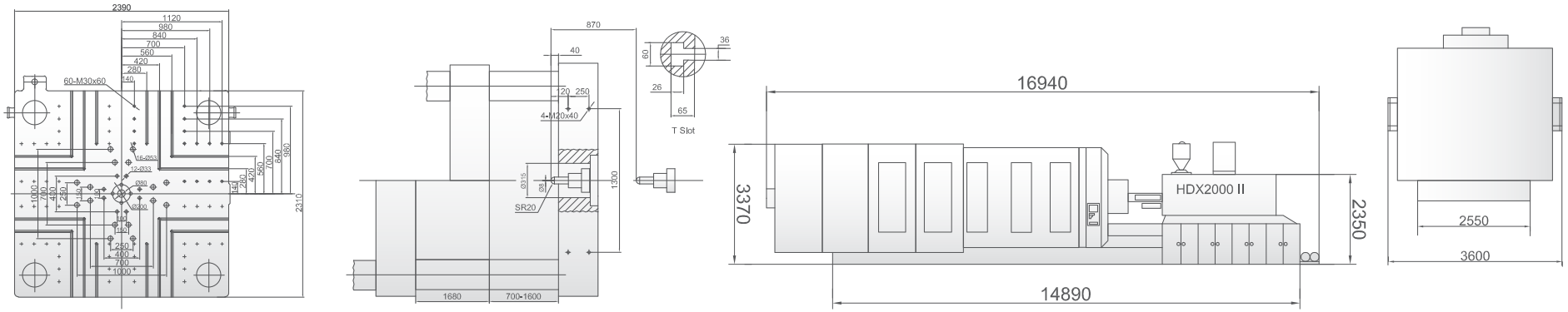

HDX2500

صفحه متحرک/صفحه ثابت/ابعاد دستگاه

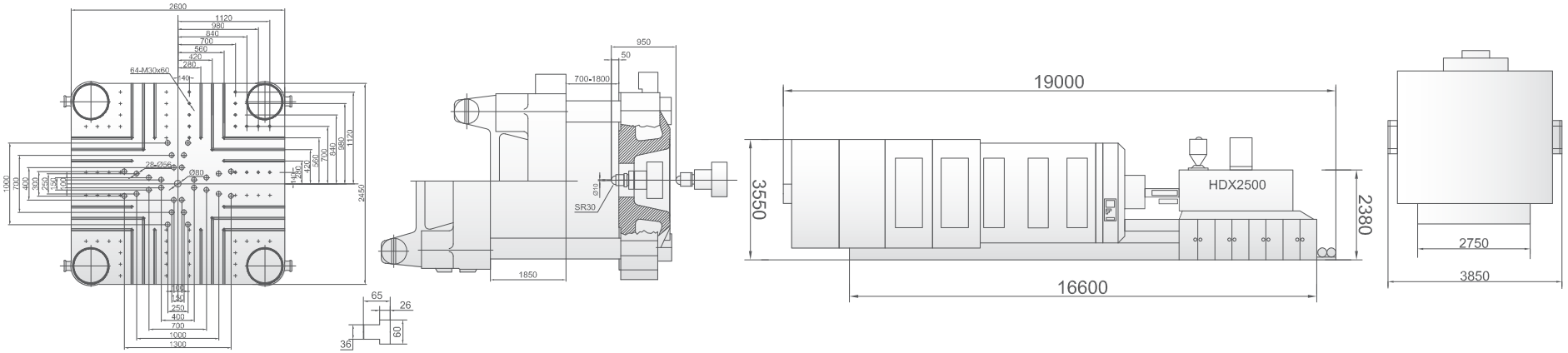

HDX2800

صفحه متحرک/صفحه ثابت/ابعاد دستگاه

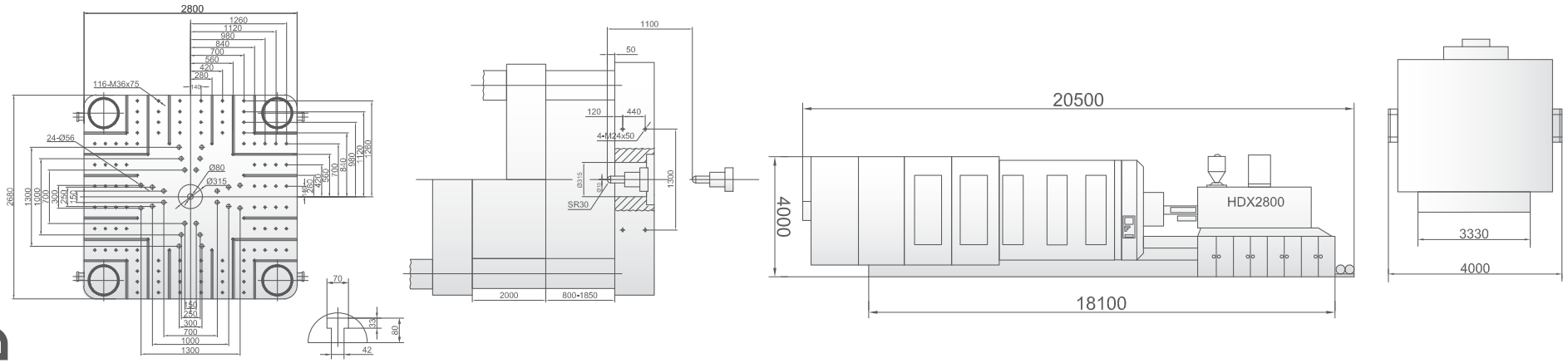

HDX Series High Precision Servo Energy-Saving Injection Machine Technical Parameters

مشخصات فنی سری HDX

Model		Unit	HDX3300 I	HDX3300 II
Injection Unit			A	A
Screw Diameter	قطر مارپیچ	mm	220	240
Screw L/D Ratio	نسبت طول به قطر مارپیچ	L/D	20	20
Injection Volume	حجم تزریق	cm^3	44095	55191
Shot Weight	وزن تزریق	g	40126	50224
Injection Pressure	فشار تزریق	Mpa	137	146
Clamping Unit				
Clamping Force	تناژگیره	KN	33000	33000
Opening Stroke	کورس باز شدن گیره	mm	2150	2150
Space Between Tie-Bars	فاصله بین میله های راهنما	mm	2160x1950	2160x1950
Mould Thickness(Min-Max)	ضخامت قالب	mm	800-1900	800-1900
Hydraulic Ejection	تناژپران	KN	814	814
Ejector Stroke	کورس پران	mm	500	500
General				
System Pressure	فشار پمپ	Mpa	16	16
Motor Power	قدرت الکتروموتور	KW	55x4	55x5
Heater	توان المنت ها	KW	150	150
Machine Dimension	ابعاد دستگاه	m	22.0x4.2x4.0	22.5x4.2x3.9
Machine Weight	وزن دستگاه	t	230	230
Mold Location Recess Diameters	قطر رینگ مرکز قالب	mm	Ø315	Ø315
Nozzle Radius	شعاع نازل	mm	SR30	SR30
Oil Capacity	حجم باک روغن	Lit	8545	8545

HD2800L

صفحه متحرک/صفحه ثابت/ابعاد دستگاه

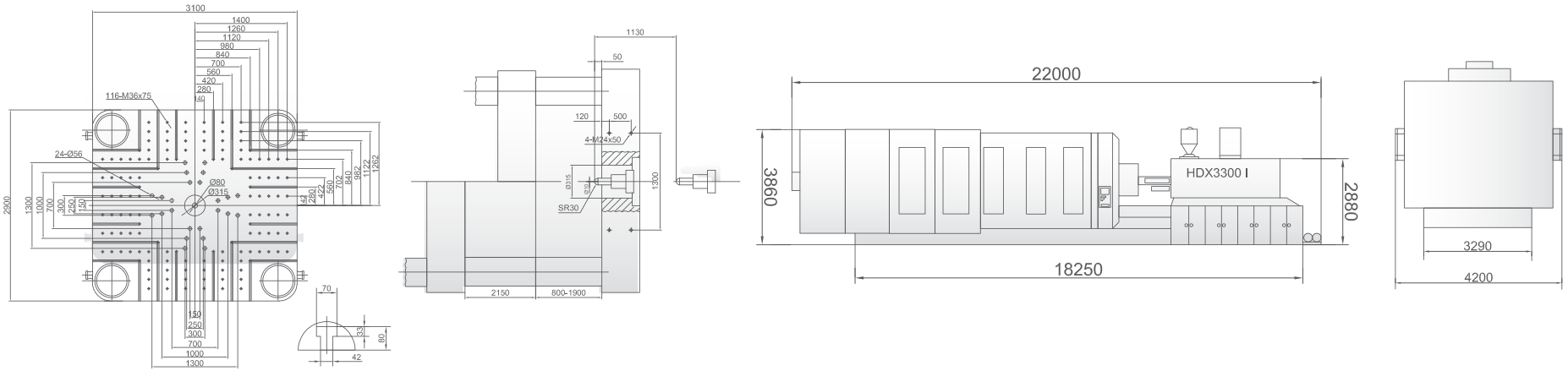

HD3300L

صفحه متحرک/صفحه ثابت/ابعاد دستگاه

ATLAS MACHINE

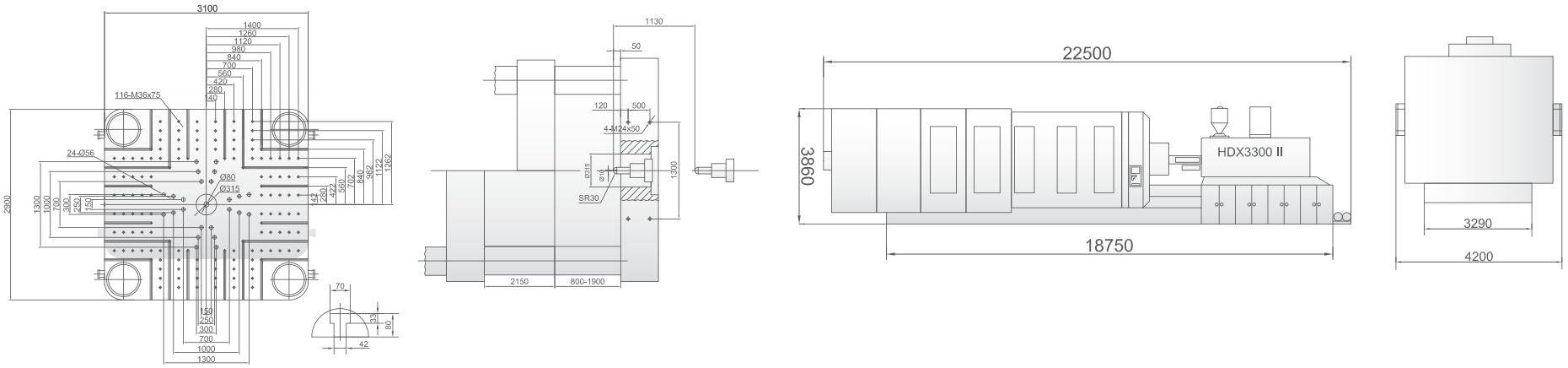

فـروش پایان راه نیست

Selling Is Not The End

مطمئن در خدمـات پـس از فـروش

Reliable after-sales service

amp | ATLAS MACHINE